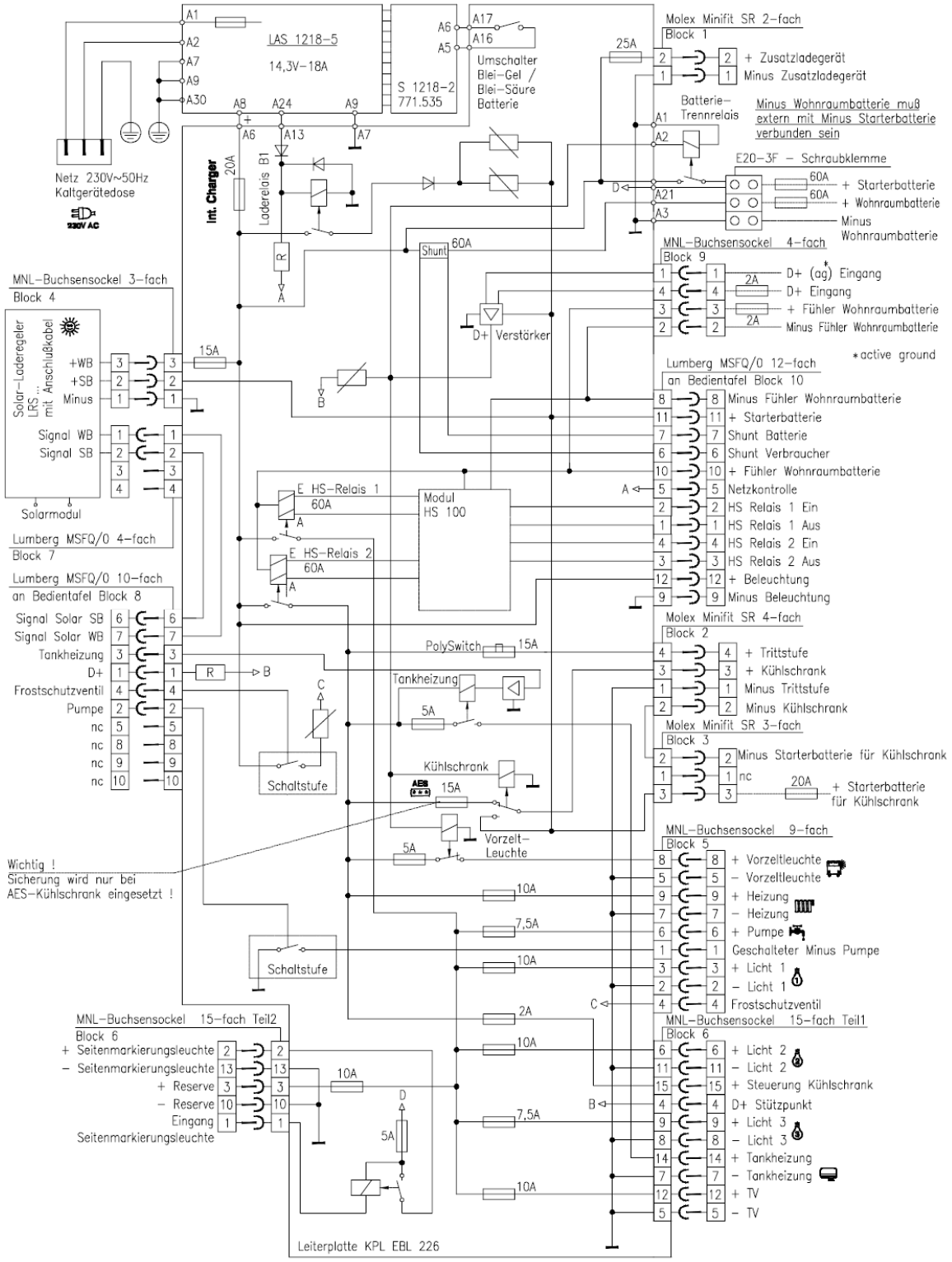G Blockschaltbild/Anschlussplan